Руководство по эксплуатации (паспорт)
Соковыжималка пресс GREEN FARMER СВР-ХИТ

Общие указания

Уважаемый покупатель!

Данное руководство (паспорт) поможет Вам научиться эффективно пользоваться соковыжималкой ручной.

При покупке проверьте комплектность, указанную в таблице 1, отсутствие наружных механических повреждений.

Внимание! Требуйте от продавца заполнения гарантийного талона.
Пожалуйста, прежде чем начать пользоваться соковыжималкой ручной, внимательно прочтите паспорт изделия.

В связи с постоянным усовершенствованием изделия предприятие оставляет за собой право вносить отдельные изменения в конструкцию и внешний вид, не ухудшающие потребительских свойств товара.

В изделиях производства ООО «УРАЛСПЕЦМАШ» применяются изобретения и полезные модели. Попытка копирования без согласования с владельцем является нарушением российского законодательства.

Контакты по обращениям:
Сервисный центр: +7 3513 54-36-34

Нам очень важен Ваш звонок!

РФ, 456313, Челябинская область, г. Миасс,
Тургоякское шоссе, 9/17, а/я 686, sbit@fermer-usm.ru
www.фермер.рф | shopfermer24.ru | vk.com/fermerusm

2. Комплектность

Таблица 1

Винтовой пресс.....	1шт.
Корпус.....…….....	1шт.
Тарелка…….....	1шт.
Полипропиленовый мешок…….....	1шт.
Полиэтиленовый мешок, надеваемый на поршень (250ммх400мм)	1шт.
Руководство по эксплуатации.....	1шт.
Тара упаковочная.....	1шт.

Соковыжималка ручная «GREEN FARMER» (далее по тексту – изделие) предназначена для получения сока из ягод, фруктов и овощей.

Может применяться в качестве пресса в домашних условиях при получении:

- воска из пчелиных сот,
- молочка из кедровых орехов,
- прессованного мяса,
- твердых сыров, а также для удаления сыворотки из мягких сыров и творога и т.д.

3. Технические характеристики

Таблица 2

№	Характеристики изделия	Ед.изм.	СВР-ХИТ
1	Производительность (в зависимости от сырья)	л/час	до 15
2	Срок службы	лет	10
3	Масса не более	кг	10
4	Габаритные размеры	мм	360х295х460
5	Объём max загрузки	л	5

4. Требования безопасности

Необходимо соблюдать требования безопасности данного паспорта. Несоблюдение требований может привести к несчастным случаям.

Внимание!

4.1. Во время работы изделие необходимо надёжно закрепить на рабочем столе.

4.2. При вращении рукоятки винта не держаться за винт.

5. Устройство и принцип работы

5.1. Изделие (см.рис.1), состоит из винтового пресса, корпуса и тарелки. Винтовой пресс на нижнем конце винта имеет закрепленный поршень, на верхнем конце-рукоятку для вращения винта. Корпус и тарелка изготовлены из нержавеющей стали.

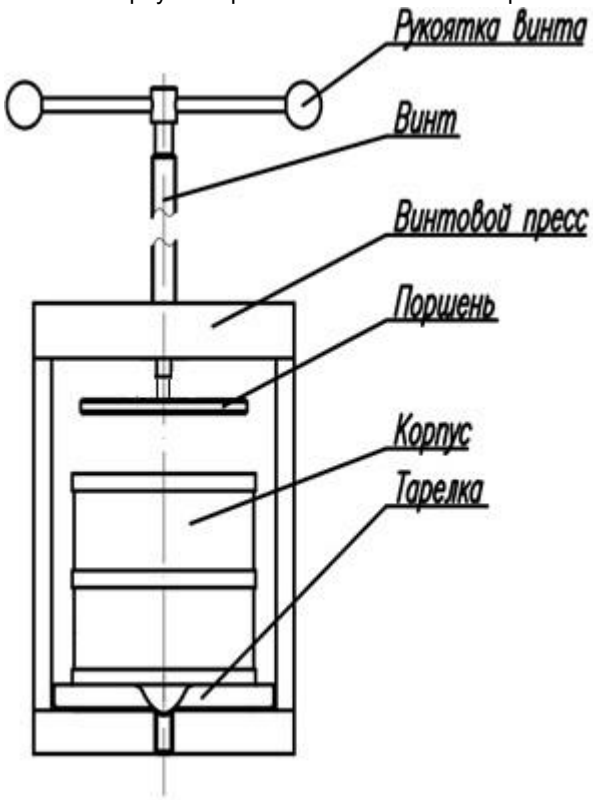

Рис. 1 Устройство изделия

6. Подготовка к работе

6.1. Достать изделие из упаковочной тары. Перед первым применением корпус и тарелку тщательно промыть горячим (не более 60ºС) 2-х процентным раствором пищевой соды, ополоснуть тёплой водой, вытереть насухо.
6.2. Установить изделие на краю рабочего стола с таким расчетом, чтобы желоб тарелки выходил за пределы стола. Надежно закрепить болтами и гайками или шурупами через два отверстия в основании винтового пресса.
6.3. Под желоб тарелки установить ёмкость для сбора сока.
6.4. Вывернуть винт выше верхнего уровня корпуса, достать корпус с тарелкой из пресса. Надеть полиэтиленовый мешок на поршень (после износа заменить полиэтиленовый мешок на аналогичный, шириной минимум 250мм, чтобы его свободно можно было надеть на поршень)
6.6. Полипропиленовый мешок тщательно промыть в холодной воде (после износа заменить на кусок белой полипропиленовой ткани размером 700ммх700мм (из упаковочного мешка из-под сахара или муки) или на целый мешок из-под 25 кг упаковки сахара или муки.

7. Порядок работы

7.1. Приготовить сырьё (мезгу) для отжима сока. Яблоки, груши и овощи необходимо измельчить на мелкие части (размер фракции не более 5мм), ягоды истолочь деревянной толкушкой.

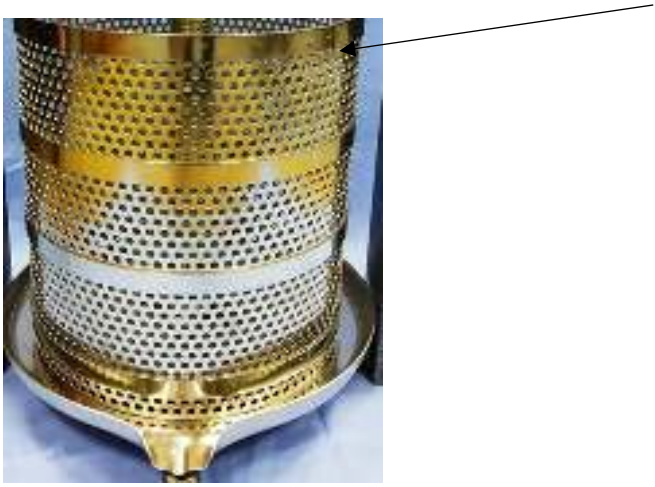

Рис. 2 Установка корпуса

7.2. Установить корпус в тарелку как показано на рис. 2 ободом вверх.
7.3. Внутрь корпуса установить полипропиленовый мешок таким образом, чтобы края свисали за стенки корпуса. Заполнить мешок мезгой, края ткани сложить и равномерно накрыть мезгу.
7.4 Установить корпус, заполненный мезгой, вместе с тарелкой под поршень винтового пресса.
7.5 Начать заворачивать винт, с момента появления сока продолжить медленно вращать винт. При появлении значительного сопротивления вращению прекратить вращать винт, сделать паузу 10-30сек, затем продолжить вращение. Для лучшего выхода сока процесс можно повторить несколько раз.
Примерный выход чистого сока (на 10 кг сырья) Таблица 3

Сырьё	**Литры**
Яблоки и груши	6,0
Рябина	5,0
Вишня	6,5
Слива	5,8
Крыжовник	6,8
Смородина чёрная	6,3
Смородина красная и белая	7,0
Черника	7,0
Клюква	7,2
Малина	6,0
Земляника	6,5
Виноград	6,0

8. Техническое обслуживание

8.1. Чтобы обеспечить надежную и длительную работу изделия, за ним требуется уход.
По окончании работы все части изделия, кроме винта и гайки необходимо тщательно промыть без использования моющих средств, ополоснуть горячей водой и вытереть насухо.

9. Правила хранения

9.1. Транспортирование и хранение изделия осуществлять в индивидуальной упаковке.
9.2. Изделие храните в помещении, исключив попадание на него атмосферных осадков.

10. Гарантии изготовителя

10.1. Изготовитель гарантирует исправную работу изделия при соблюдении правил хранения, установки и эксплуатации, указанных в данном паспорте.
10.2. Гарантийный срок на изделие установлен изготовителем и составляет 12 месяцев со дня продажи товара потребителю. При отсутствии даты продажи гарантийный срок исчисляется от даты выпуска изделия.
10.3. Изготовитель или его представитель обязуется в течение гарантийного срока эксплуатации произвести бесплатный ремонт при выполнении следующих условий:
- эксплуатация изделия производилась в точном соответствии с паспортом изделия;
- положительное решение экспертизы, проведенной комиссией специалистов отдела авторизованного сервисного центра в течение 5 рабочих дней после поступления изделия;
- изделие поступило в чистом виде без механических повреждений с полной комплектацией;
- паспорт с необходимыми отметками;
- заявление от потребителя с указанием причин выхода из строя;
- технически обоснованный акт от торгующей организации.
10.4. Гарантия изготовителя не распространяется на следующие случаи:
- при возникновении дефекта в результате умышленных или ошибочных действий потребителя;
- при поломке или порче изделия вследствие стихийного бедствия;
- при повреждениях, вызванных попаданием внутрь изделия посторонних веществ, предметов, жидкостей;
- если неисправность вызвана прямым или косвенным действием механических сил, химического, термического или физического воздействия;
- при непредусмотренной паспортом разборке изделия, изменении конструкции и других вмешательствах.

11.Информация о сроках возврата

При получении товара Покупатель обязан проверить соответствие полученного товара заказанному, а также произвести внешний осмотр товара на предмет выявления механических повреждений и других видимых дефектов. Претензии к количеству, комплектности товара и внешним дефектам, заявленные после передачи товара Покупателю, удовлетворению не подлежат.
Информация для физических лиц: Покупатель вправе отказаться от товара приобретенного дистанционно, в любое время до его передачи, а после передачи – в течение 7 дней. При обнаружении следов эксплуатации товара Продавец оставляет за собой право отказать в приеме товара. В случае отказа от товара надлежащего качества, уплаченная им сумма, за исключением расходов связанных с возвратом товара, подлежит возврату покупателю на основании его письменного заявления, не позднее чем через 10 дней с даты получения. Продавцом такого требования и возврата товара. Возврат товара и претензии к товару принимаются только в случае, если сохранены его товарный вид, потребительские свойства, а также документ, подтверждающий факти условия покупки и оплаты указанного товара.

12.Свидетельство о приёмке.

Соковыжималка пресс GREEN FARMER СВР-ХИТ

признана годной к эксплуатации.

Заводской номер_____

Дата выпуска_____20___ г.

Штамп ОТК_____