РУКОВОДСТВО ПО ЭКСПЛУАТАЦИИ

МАШИНА СНЕГОУБОРОЧНАЯ БЕНЗИНОВАЯ «HARD WORKER»

Модели:
ST 660, ST 660E, ST 660EF, ST 660EFP ПРЕМИУМ
ST 660EFPB ПРЕМИУМ ПЛЮС
ST 710, ST 710E, ST 710EF, ST 710EFP ПРЕМИУМ
ST 710EFPB ПРЕМИУМ ПЛЮС

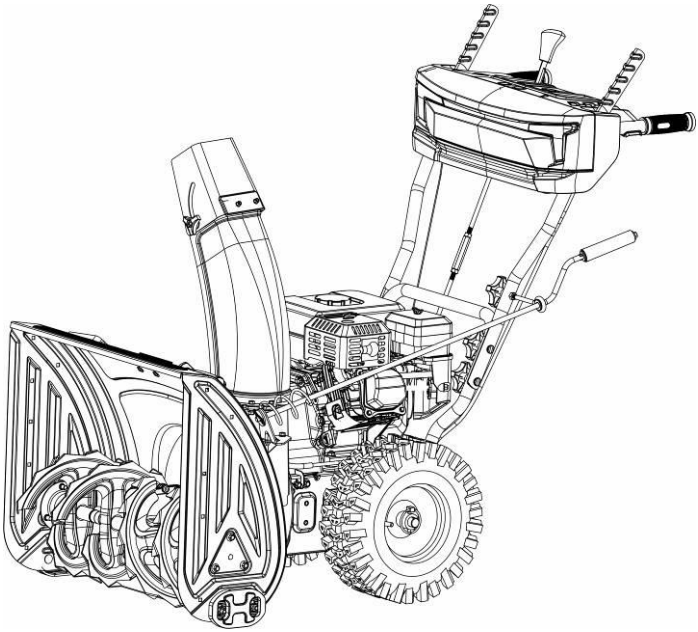

Перед началом эксплуатации внимательно прочитайте руководство пользователя

РАСШИФРОВКА СЕРИЙНОГО НОМЕРА.

Месяц и год изготовления указаны на упаковке и (или) устройстве в составе серийного номера.

AAAAABBBBCCDDDDD

Где:
AAAAA – наименование модели (цифры и буквы на латинице). Количество символов зависит от количества букв и цифр в наименовании модели.
BBBB – год производства.
CC – месяц производства.
DDDDD – уникальный номер модели.

УВАЖАЕМЫЙ ПОКУПАТЕЛЬ!

Благодарим Вас за покупку нашей продукции!

В данном руководстве приведены правила эксплуатации бензиновых снегоуборочных машин «**HARD WORKER**».
Перед началом работ внимательно прочтите руководство, к котором подробно описан процесс сборки, запуска и технического ухода за снегоуборочной машиной.
Эксплуатируйте изделие в соответствии с правилами и с учетом требований безопасности. Сохраните инструкцию, при необходимости Вы всегда можете обратиться к ней.
Внимание! В связи с постоянным техническим совершенствованием конструкции изделия, возможны некоторые отличия, между приобретенным Вами изделием и сведениями, приведенными в инструкции, не влияющие на ее основные технические параметры и правила эксплуатации.

1. НАЗНАЧЕНИЕ.

Снегоуборочная машина представляет собой самоходное устройство для отбрасывания снега с приводом на колеса. Отбрасывание снега осуществляется двухступенчатым шнеко-роторным механизмом. Сначала шнек захватывает и измельчает снег. Далее измельченный снег попадает на вращающуюся роторную крыльчатку, которая выбрасывает снег через желоб.
Предупреждение! *При ненадлежащем использовании снегоуборочная машина является источником угрозы Вашему здоровью и здоровью окружающих Вас людей.*
Снегоуборщик не предназначен для перемещения каких-либо сыпучих веществ, кроме снега.
Снегоуборщик не предназначен для обработки пространств большой площади, таких как проезжие части, городские тротуары и парки.
Использование устройства в коммерческих или в любых других целях, не предусмотренных данным руководством, является нарушением условий безопасной эксплуатации и прекращает действие гарантийных обязательств.

2. ТЕХНИЧЕСКИЕ ХАРАКТЕРИСТИКИ И КОМПЛЕКТАЦИЯ.

Технические характеристики

	Модель	ST 660	ST 660E	ST 660EF	ST 660EFP ПРЕМИУМ	ST 660EFPB ПРЕМИУМ ПЛЮС
Снегоуборочная машина	Ширина ковша, мм	660	660	660	660	660
	Высота ковша, мм.	530	530	530	530	530
	Количество скоростей (вперед/назад)	5 / 2	5 / 2	5 / 2	5 / 2	5 / 2
	Максимальная дальность выброса снега, м.	15	15	15	15	15
	Фара	Нет	Нет	Есть	Есть	Есть
	Подогрев ручек	Нет	Нет	Нет	Есть	Есть
	Размер колес, дюйм	13*4,1-6	13*4,1-6	13*4,1-6	13*4,1-6	13*4,1-6
	Тип колес	Пневматические			Бескамерные	
	Материал шнека	Металл	Металл	Металл	Металл	Металл
	Масса нетто / брутто, кг.	60 / 65	61 / 66	62 / 67	63 / 68	65 / 70
Двигатель	Тип двигателя	Бензиновый, четырехтактный, одноцилиндровый, с воздушным охлаждением				
	Рабочий объем двигателя, см3	223	223	223	223	223
	Максимальные обороты двигателя, об/мин.	3600	3600	3600	3600	3600
	Тип стартера	Ручной	Электростартер (от сети 220 В)			Эл.стартер (от АКБ)
	Тип топлива	Бензин Аи-92				
	Объем топливного бака, л.	3,6	3,6	3,6	3,6	3,6
	Объем масла в картере двигателя, л.	0,6	0,6	0,6	0,6	0,6

Комплектация.

Модель	ST 660	ST 660E	ST 660EF	ST 660EFP ПРЕМИУМ	ST 660EFPB ПРЕМИУМ ПЛЮС
Снегоуборочная машина, шт.	1	1	1	1	1
Аккумуляторная батарея, 12 В.	-	-	-	-	1
Лопатка для прочистки шнека, шт.	1	1	1	1	1
Ключ свечной, шт.	1	1	1	1	1
Комплект крепежа	1	1	1	1	1
Руководство по эксплуатации, шт.	1	1	1	1	1
Упаковка, шт.	1	1	1	1	1

Технические характеристики

	Модель	ST 710	ST 710E	ST 710EF	ST 710EFP ПРЕМИУМ	ST 710EFPB ПРЕМИУМ ПЛЮС
Снегоуборочная машина	Ширина ковша, мм	710	710	710	710	710
	Высота ковша, мм.	530	530	530	530	530
	Количество скоростей (вперед/назад)	5 / 2	5 / 2	5 / 2	5 / 2	5 / 2
	Максимальная дальность выброса снега, м.	15	15	15	15	15
	Фара	Нет	Нет	Есть	Есть	Есть
	Подогрев ручек	Нет	Нет	Нет	Есть	Есть
	Размер колес, дюйм	13*4,1-6	13*4,1-6	13*4,1-6	13*4,1-6	13*4,1-6
	Тип колес	Пневматические			Бескамерные	
	Материал шнека	Металл	Металл	Металл	Металл	Металл
	Масса нетто / брутто, кг.	62 / 67	63 / 68	64 / 69	65 / 70	67 / 72
Двигатель	Тип двигателя	Бензиновый, четырехтактный, одноцилиндровый, с воздушным охлаждением				
	Рабочий объем двигателя, см3	223	223	223	223	223
	Максимальные обороты двигателя, об/мин.	3600	3600	3600	3600	3600
	Тип стартера	Ручной	Электростартер (от сети 220 В)			Эл.стартер (от АКБ)
	Тип топлива	Бензин Аи-92				
	Объем топливного бака, л.	3,6	3,6	3,6	3,6	3,6
	Объем масла в картере двигателя, л.	0,6	0,6	0,6	0,6	0,6

Комплектация.

Модель	ST 710	ST 710E	ST 710EF	ST 710EFP ПРЕМИУМ	ST 710EFPB ПРЕМИУМ ПЛЮС
Снегоуборочная машина, шт.	1	1	1	1	1
Аккумуляторная батарея, 12 В.	-	-	-	-	1
Лопатка для прочистки шнека, шт.	1	1	1	1	1
Ключ свечной, шт.	1	1	1	1	1
Комплект крепежа	1	1	1	1	1
Руководство по эксплуатации, шт.	1	1	1	1	1
Упаковка, шт.	1	1	1	1	1

3. ЗНАКИ БЕЗОПАСНОСТИ, УПРАВЛЕНИЯ И ИНФОРМАЦИИ.

Знаки размещены на устройстве в виде наклеек.

Знак	Расшифровка знака
	Знак соответствия Техническому Регламенту Таможенного Союза. Знак обращения на рынке Таможенного Союза.
	Прочтите руководство по эксплуатации перед началом работы.
	Предупреждение! Опасность!
	Перед запуском двигателя проверьте уровень масла в картере, при необходимости долейте масло до необходимого уровня.
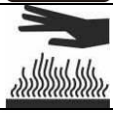	Осторожно! Горячая поверхность. Не прикасаться до полного остывания.
	Пожароопасно! Легковоспламеняющиеся вещества.
	Осторожно! Возможен отскок посторонних предметов.
	Посторонние люди, дети и животные должны находиться на безопасном расстоянии вне рабочей зоны. Запрещается находиться ближе 15 м от работающего устройства.
	Перекрывайте доступ топлива в двигатель при проведении ремонта или технического обслуживания
	Работайте в защитных перчатках
	Носите прочную обувь на нескользящей подошве.

	Запрещается проводить разблокировку шнека руками. Перед удалением засора остановите двигатель.
	Во избежание травм держите руки, ноги и одежду подальше от вращающегося шнека.
	Заглушите двигатель перед очисткой желоба. Шнек вращается в течении нескольких секунд после выключения машины. Не очищайте шнек и желоб руками.
	Очистку шнека производите только после полной его остановки. Для очистки шнека используй специальный инструмент – лопатку.
	Рычаг воздушной заслонки. Положение «Закрыто» для запуска холодного двигателя. Положение «Открыто» для работы после запуска и для запуска прогретого двигателя.
	Топливный рычаг. Положение «Открыто» — топливный кран открыт. Положение «Закрыто» — топливный кран закрыт
	Рычаг газа. Левое положение соответствует максимальной производительности, правое положение соответствует холостому ходу

Прочие наклейки на двигателе сопровождаются пояснительным текстом.

4. ПРАВИЛА ТЕХНИКИ БЕЗОПАСНОСТИ.

Внимательно прочтите данное руководство. Прежде чем приступать к эксплуатации, ознакомьтесь с устройством снегоуборочной машины. Ознакомьтесь с работой органов управления. Знайте, что делать в экстренных ситуациях.

Обратите особое внимание на следующую информацию:

1. Не используйте устройство, находясь в болезненном или утомленном состоянии, под воздействием алкоголя, наркотиков и любых медикаментов, которые могут повлиять на ваше состояние и способность использовать данное устройство с осторожностью. Эксплуатируйте устройство в хорошем физическом и психическом состоянии.
2. Не допускаются к работе с двигателем несовершеннолетние лица, за исключением лиц старше 16 лет, проходящих обучение под надзором.
3. Посторонние люди, дети и животные должны находиться на безопасном расстоянии не менее 15 метров от работающего устройства.
4. Допускается работа только в дневное время или при хорошем искусственном освещении.
5. Проверяйте наличие смазки в редукторе, при необходимости заправьте в редуктор смазку. Перед запуском залейте масло в двигатель и контролируйте уровень масла при каждом запуске.
6. Не оставляйте работающую снегоуборочную машину без присмотра.
7. Проверяйте устройство перед работой, чтобы убедиться, что все рукоятки и крепления находятся на месте и в исправном состоянии. Убедитесь, что все болты, гайки и т.д. как следует затянуты.
8. Не снегоуборочную машину, если она нуждается в ремонте. Замените поврежденные или недостающие части до начала использования.
9. Не вмешивайтесь в работу устройств безопасности. Регулярно проверяйте их функциональность.
10. Избегайте перегрузок в работе двигателя.
11. Не дотрагивайтесь до горячего глушителя, и ребер цилиндра, так как это может привести к серьезным ожогам.
12. Не запускайте двигатель, когда неисправность системы зажигания вызывает пробой и искрение.
13. Не оставляйте двигатель включенным, если временно прекращаете работу.
14. Топливо является легко воспламеняемым и взрывоопасным веществом. Не курите, не допускайте наличия искр и пламени в зоне хранения топлива и при заправке двигателя. Перед заправкой и техническим обслуживанием заглушите двигатель и убедитесь в том, что он остыл.
15. Не запускайте двигатель при наличии запаха бензина. Проверьте устройство на предмет отсутствия протечек топлива. Если бензин был

пролит во время заправки, перед запуском тщательно протрите поверхности двигателя от случайно пролитого топлива.

16. Избегайте контакта с топливом. Возможно раздражение кожных покровов, слизистой оболочки глаз, верхних дыхательных путей, или аллергические реакции при индивидуальной непереносимости.

17. Не вдыхайте выхлопные газы. Выхлопные газы содержат угарный газ, который является очень ядовитым. Попадание угарного газа в органы дыхания может привести к потере сознания или к смерти.

18. Не вносите изменения в конструкцию устройства. Производитель и поставщик снимают с себя ответственность за возникшие в результате этого последствия (травмы и повреждения устройства).

19. Используйте средства защиты органов слуха и плотные перчатки. Одежда пользователя должна соответствовать погодным условиям. Не надевайте длинную, широкую одежду, которая может попасть в движущиеся части снегоуборочной машины. Используйте обувь, подошва которой не скользит на снегу.

20. Управляйте снегоуборочной машиной строго двумя руками.

21. Следите, чтобы ноги/руки не располагались вблизи рабочих органов и вращающихся частей.

22. Всегда сохраняйте безопасную дистанцию относительно других людей, которые работают вместе с Вами.

23. Соблюдайте особую осторожность, когда Вы меняете направление движения.

24. Никогда не направляйте желоб в сторону людей.

25. Все работы по техническому обслуживанию и ремонту проводите при заглушенном двигателе и снятом со свечи зажигания колпачке высоковольтного провода.

26. Заправляйте бензином изделие только на открытом воздухе и при неработающем двигателе. Используйте бензин с октановым числом АИ-92. Если при заполнении бака бензин пролился, обязательно смените место запуска, отойдите не меньше, чем на 3 метра от места разлива. Запрещено заливать бензин при работающем или горячем двигателе. Не курите при заправке топливного бака и при работе с горючим. Плотно закрывайте бензобак и канистры с бензином.

27. Запускайте двигатель осторожно, держите ноги на расстоянии от движущихся частей снегоуборочной машины. Избегайте попадания рук, ног, а также частей одежды в движущиеся части снегоуборочной машины.

28. Снегоуборочная машина применяется для уборки снега на открытом воздухе с ровных поверхностей. Использование снегоуборочной машины для любых других целей является нарушением Руководства по эксплуатации. Производитель не несет ответственности в случае повреждений, возникших в результате неправильной эксплуатации.

5. УСТРОЙСТВО СНЕГОУБОРОЧНОЙ МАШИНЫ.

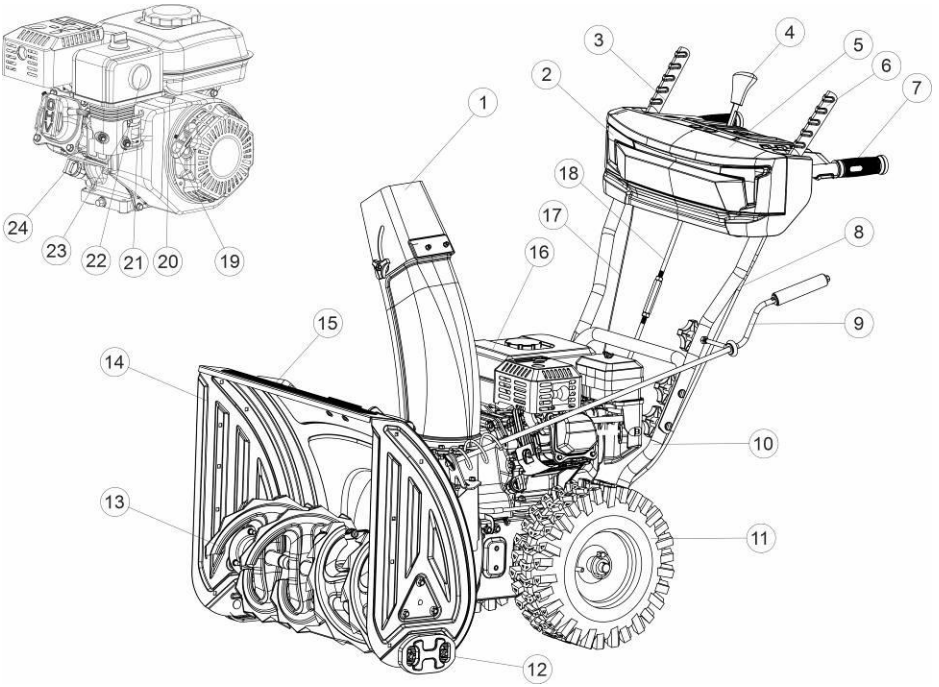

Рис. 1. Схема устройства снегоуборочной машины

Машина: 1. Желоб выброса снега с дефлектором 2. LED-фара (у моделей ST 660EF, ST 660EFP ПРЕМИУМ, ST 660EFPB ПРЕМИУМ плюс, ST 710EF, ST 710EFP ПРЕМИУМ, ST 710EFPB ПРЕМИУМ плюс) 3. Рычаг сцепления привода колес 4. Рычаг переключения скоростей 5. Панель управления 6. Рычаг сцепления привода шнека 7. Верхняя часть ручки с резиновой накладкой (с функцией подогрева у моделей ST 660EFP ПРЕМИУМ, ST 660EFPB ПРЕМИУМ плюс, ST 710EFP ПРЕМИУМ, ST 710EFPB ПРЕМИУМ плюс) 8. Тросик привода шнека 9. Направляющий рычаг желоба выброса снега 10. Нижняя часть ручки 11. Колесо (пневмоколеса предусмотрены у моделей ST 660, ST 660E, ST 660EF, ST 710, ST 710E, ST 710EF, бескамерные колеса предусмотрены у моделей ST 660EFP ПРЕМИУМ, ST 660EFPB ПРЕМИУМ плюс, ST 710EFP ПРЕМИУМ, ST 710EFPB ПРЕМИУМ плюс) 12. Лыжа 13. Шнек 14. Ковш 15. Инструмент для очистки шнека 16. Двигатель 17. Тросик привода колес 18. Тяга механизма регулировки скорости.

Двигатель: 19. Ручка стартера 20. Регулятор оборотов холостого хода 21. Топливный кран 23. Воздушная заслонка 22. Кнопка подкачки топлива (праймер) 24. Маслозаливная горловина

6. СБОРКА СНЕГОУБОРОЧНОЙ МАШИНЫ.

Шаг 1. Установка ручек.
1. Установите нижнюю часть ручки, вставив болты в соответствующие отверстия на боковых сторонах корпуса.
2. Установите верхнюю часть ручки, совместив отверстия с нижней частью и вставив болты. Установите и затяните гайки.

Шаг 2. Установка колес.
Установите левое и правое колеса на приводные полуоси и закрепите.

Шаг 3. Установка дефлектора желоба.
Установите желоб на ковш, зафиксировав его болтами с гайками.

Шаг 4. Установка рычага вращения желоба.
1. Установите направляющий рычаг.
2. Закрепите направляющий рычаг на верхней части ручки.

Шаг 5. Установка рычага переключения передач.
1. Установите тягу механизма переключения скоростей, вставив ее в кронштейн и закрепив шплинтом.
2. Закрепите тягу к кронштейну, расположенному на верхней части ручки.

Шаг 6. Установка лыж.
Установите лыжи на ковш и отрегулируйте их по высоте с помощью крепежных изделий.

Шаг 7. Подключение разъемов.
У моделей с дополнительными опциями (фара, обогрев рук, запуск от АКБ) произведите подключение соответствующих разъемов с панелью управления.

Шаг 8. Установка АКБ.
У моделей ST 660EFPB ПРЕМИУМ ПЛЮС, ST 710EFPB ПРЕМИУМ ПЛЮС установите аккумуляторную батарею 12 В. на штатное место, закрепите и подсоедините клеммы аккумулятора.

7. ПОДГОТОВКА К РАБОТЕ.

Перед началом работы необходимо сделать следующее:
1. Заправить моторным маслом картер двигателя
2. Заправить бензином АИ-92 топливный бак.
3. Проверить затяжку резьбовых соединений крепежных элементов.
4. Проверить исправность органов управления и предохранительных элементов.

Заправка топливом.

Используйте только неэтилированный бензин АИ-92. Не используйте загрязненный или старый бензин, а также бензин с примесью масла для двухтактных двигателей. Избегайте попадания в бак грязи или воды.
Для заправки топливом двигателя сделайте следующее (Рис. 2).**:**
1. Открутите крышку топливного бака.
2. Залейте необходимое количество бензина.
3. Открутите крышку топливного бака.

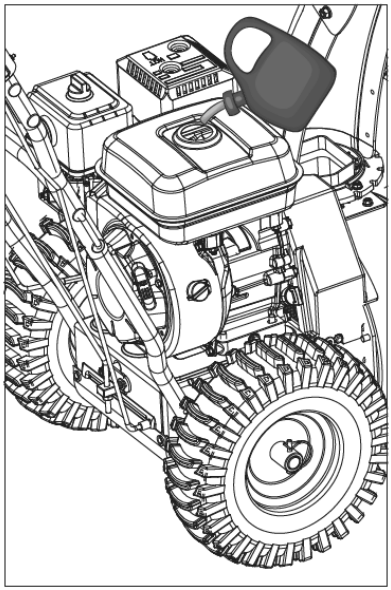

Рис. 2

Предупреждение! *Поломка двигателя из-за использования старого, некачественного или неподходящего (с несоответствующим октановым числом) топлива не подлежит гарантийному ремонту.*
Храните топливо в специально предназначенных для этой цели емкостях.
Запрещается использовать канистры из пищевого пластика.
Заправляйте бак топливом в хорошо проветриваемых местах.
При заправке бака топливом:
- не курите,
- не вдыхайте топливные пары,
- избегайте длительного контакта кожи с топливом,
- убедитесь в том, что находитесь вдали от открытого огня.

Внимание! *Не заполняйте полностью топливный бак. Заливайте бензин в топливный бак до уровня примерно на 25 мм ниже верхнего края заливной горловины, чтобы оставить пространство для теплового расширения топлива.*

Моторное масло в картере двигателя.

Внимание*! Снегоуборочная машина поставляется с завода без масла в картере двигателя.* Перед запуском в работу необходимо залить необходимое количество чистого моторного масла для четырехтактных двигателей.
Каждый раз перед запуском двигателя необходимо проверять уровень масла в картере, при необходимости доливать. Моторное масло является важным фактором, влияющим на срок службы двигателя. Необходимо своевременно производить замену масла в двигателе.

Внимание! *Нельзя применять масло для двухтактных двигателей.* Рекомендуется применять моторное масло для четырехтактного бензинового двигателя категории SE и SF по системе классификации API. Вязкость масла по классификации SAE выбирается в зависимости от температуры окружающего воздуха, при которой будет работать двигатель.

Внимание*! Несвоевременная замена масла, работа на масле, отработавшем свой ресурс, работа на постоянно пониженном уровне масла, работа на масле, не соответствующем температуре окружающей среды,* ***приведет к выходу из строя двигателя, и не подлежит ремонту по гарантии.***

Внимание*! При запуске в работу нового двигателя первая замена масла в двигателе производится через 5 часов работы. Вторая замена масла через 25 часов работы. Все последующие замены масла в двигателе производятся через каждые 50 часов работы.*

При эксплуатации двигателя в экстремальных условиях, таких как длительная высокая нагрузка, работа при высоких температурах, при

сильной влажности или запыленности, необходимо сократить интервалы замены масла.

Для заправки маслом нового двигателя сделайте следующее:
1. Открутите и извлеките крышку-щуп маслозаливной горловины (Рис. 3).
2. Залейте необходимое количество рекомендованного масла, учитывая температуру окружающего воздуха (Рис. 4).
3. Установите щуп в маслозаливную горловину, не закручивая его (Рис. 5).
4. Извлеките щуп из горловины. Уровень масла должен соответствовать верхней отметке на щупе.

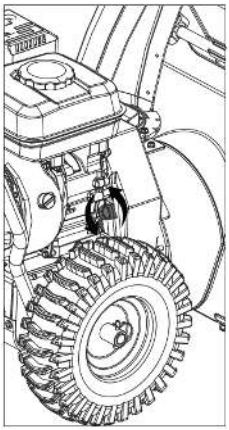

Рис. 3

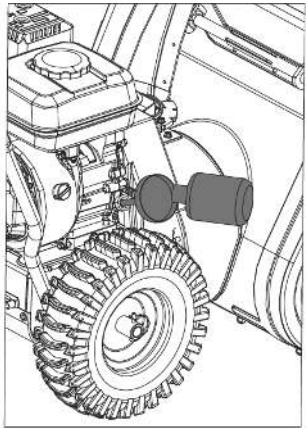

Рис. 4

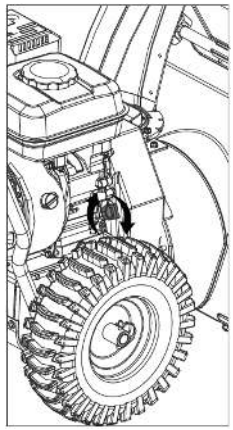

Рис. 5

Для проверки уровня масла в картере:
1. Открутите и извлеките крышку-щуп маслозаливной горловины (Рис. 6).
2. Протрите щуп насухо и вставьте в отверстие маслозаливной горловины, не закручивая.
3. Вытащите щуп и осмотрите его. Уровень масла должен соответствовать верхней отметке на щупе. При недостаточном уровне масла в картере необходимо долить чистое масло до верхней отметки на щупе (что соответствует нижней кромке заливного отверстия).
4. После проверки закрутите крышку-щуп.

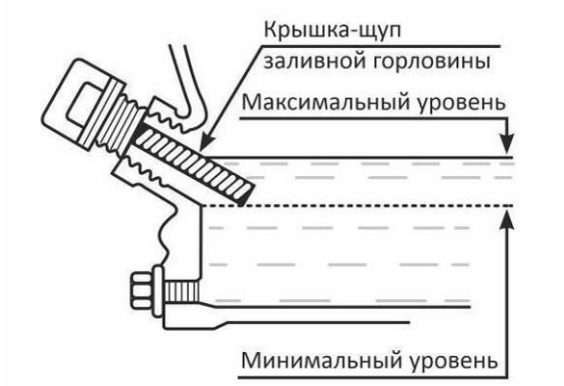

Рис. 6. Определение уровня масла в картере

Внимание! *После заправки, замены или проверки уровня масла визуальным осмотром проверяйте отсутствие протечек масла из картера. Проверяйте надежность установки крышки-щупа маслозаливной горловины перед каждым запуском двигателя.*
Внимание! *Не допускайте долговременного контакта кожи рук с маслом. Всегда тщательно мойте руки чистой водой с мылом. Храните отработанное масло в специальной емкости. Запрещается выливать отработанно масло на землю или в канализацию.*

8. ЗАПУСК СНЕГОУБОРОЧНОЙ МАШИНЫ.

РЕГУЛИРОВКА ЖЕЛОБА ВЫБРОСА.

Направление выброса снега регулируется направляющим рычагом, установленным на левой рукоятке.
1. Поверните направляющий рычаг, чтобы установить требуемое направление отбрасывания снега.
2. Ослабив гайку, поверните дефлектор вверх или вниз для регулировки дальности выброса снега. Затяните гайку

ЗАПУСК ДВИГАТЕЛЯ С РУЧНЫМ СТАРТЕРОМ.

Для запуска двигателя проведите следующие действия:
1. Отпустите рычаг сцепления привода колес.
2. Установите рычаг переключения передач в первое положение.
3. Откройте топливный кран. Для этого рычаг топливного крана (Рис.7) установите в крайнее правое положение.

4. Закройте воздушную заслонку. Для этого рычаг (Рис. 8) установите в крайнее левое положение.

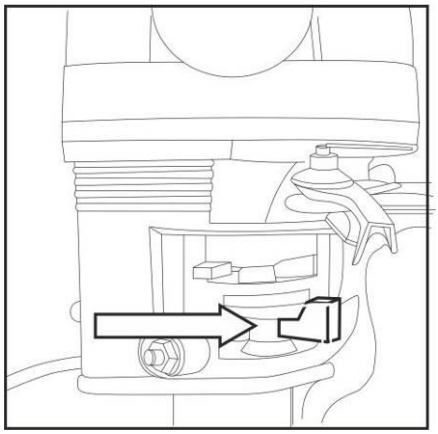

Рис. 7

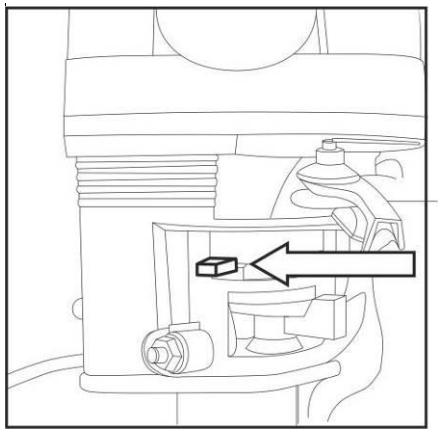

Рис. 8

5. Выключатель зажигания на двигателе (рис.9) установите в положение «ON» (включено).
6. Нажмите 3-5 раз на праймер до заполнения карбюратора бензином (рис.10).

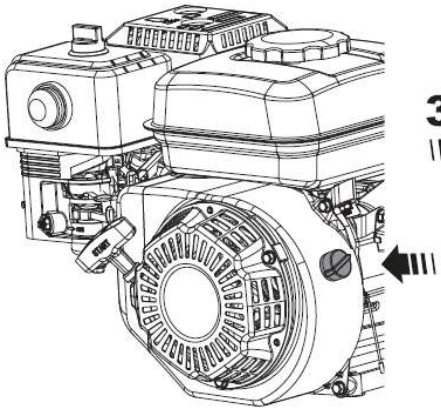

Рис. 9

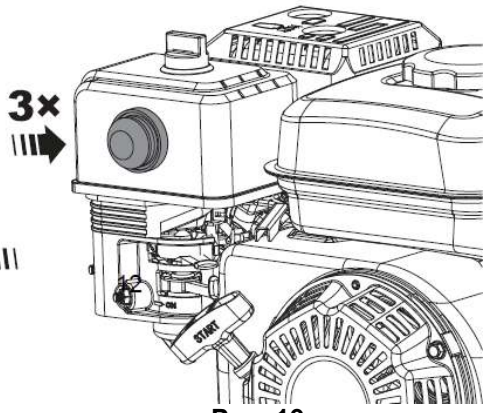

Рис. 10

7. Рычаг газа (Рис. 11) установите в среднее положение.
8. Потяните за ручку стартера (Рис. 12), пока не почувствуете сопротивление, затем медленно опустите ручку стартера вниз. Снова медленно потяните за ручку стартера и как только почувствуете

сопротивление, резко и с усилием потяните за ручку стартера и запустите двигатель. При необходимости повторите. После запуска двигателя медленно и плавно верните ручку стартера на место.

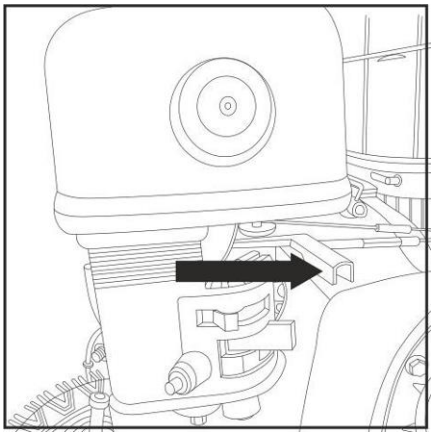

Рис. 11

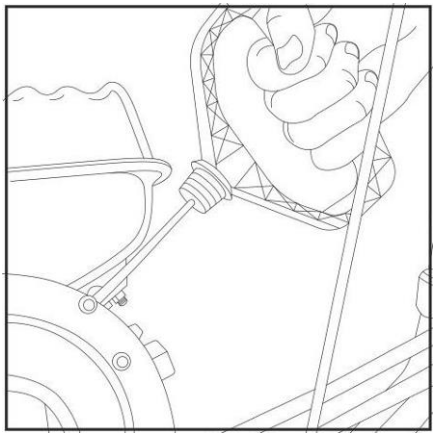

Рис. 12

9. После запуска двигателя рычаг газа (рис. 11) установите в режим холостого хода (крайнее правое положение)
10. По мере прогрева двигателя открывайте воздушную заслонку (рис. 8). Прогрев двигателя на холостых оборотах в зависимости от температуры окружающей среды занимает от 1 до 3 минут.
Внимание! *Не отпускайте ручку стартера резко с верхнего положения, отпускайте медленно, иначе шнур намотается на маховик и произойдет поломка стартера. Не выполнение этих требований руководства часто приводит к поломке стартера и не подлежит ремонту по гарантии.*

ЗАПУСК ДВИГАТЕЛЯ С ЭЛЕКТРОСТАРТЕРОМ ОТ СЕТИ 220 В.

У моделей ST 660E, ST 660EF, ST 660EFP ПРЕМИУМ, ST 710E, ST 610EF, ST 710EFP ПРЕМИУМ дополнительно присутствует функция запуска двигателя с помощью электростартера от сети переменного тока 220 В.
Для запуска холодного двигателя с помощью электростартера:
1. Проведите все необходимые подготовительные мероприятия по аналогии с ручным стартером (п. 1-7).
2. Затем подключите машину к источнику электропитания 220 В. (рис. 13)
3. Нажмите и удерживайте кнопку запуска на блоке управления в течение 5 секунд (Рис. 14).
4. Если двигатель не запускается, подождите 5 секунд, затем нажмите кнопку «Пуск» еще раз.

Внимание! *Не пытайтесь запустить двигатель более 10 раз. После 10 повторений пождите 40 минут, прежде чем повторить попытку.*

5. После запуска двигателя дайте ему поработать 40 секунд на холостом ходу, что бы прогреться.

6. После прогрева двигателя переведите воздушную заслонку в положение «Открыто».

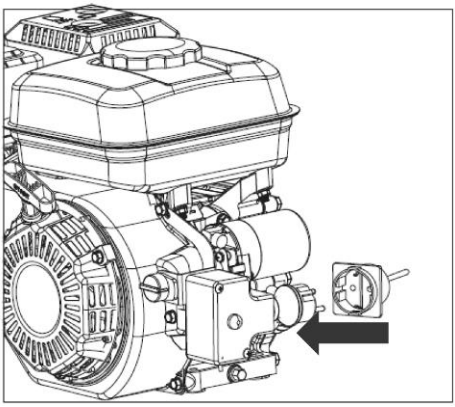

Рис. 13

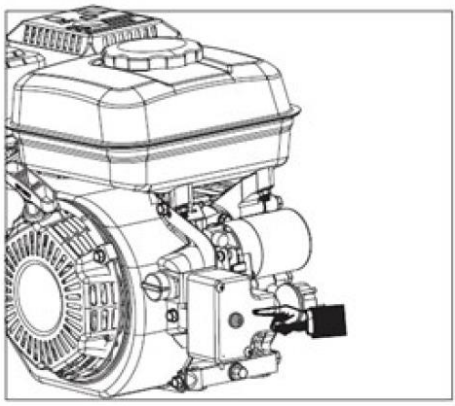

Рис. 14

ЗАПУСК ДВИГАТЕЛЯ С ЭЛЕКТРОСТАРТЕРОМ ОТ АККУМУЛЯТОРНОЙ БАТАРЕИ (АКБ) 12 В.

У моделей ST 660EFPB ПРЕМИУМ ПЛЮС, ST 710EFPB ПРЕМИУМ ПЛЮС дополнительно присутствует функция запуска двигателя с помощью электростартера от аккумуляторной батареи 12 В.

Для запуска холодного двигателя с помощью электростартера от АКБ 12В:

1. Проведите все необходимые подготовительные мероприятия по аналогии с ручным стартером (п. 1-7).

2. Для запуска двигателя воспользуйтесь выключателем на панели управления.

Внимание! *Не пытайтесь запустить двигатель более 10 раз. После 10 повторений пождите 40 минут, прежде чем повторить попытку.*

3. После запуска двигателя дайте ему поработать 40 секунд на холостом ходу, что бы прогреться.

4. После прогрева двигателя переведите воздушную заслонку в положение «Открыто».

ФАРА.

У моделей ST 660EF, ST 660EFP ПРЕМИУМ, ST 660EFPB ПРЕМИУМ ПЛЮС, ST 710EF, ST 710EFPB ПРЕМИУМ, ST 710EFPB ПРЕМИУМ ПЛЮС присутствует дополнительная опция – фара. Рекомендуется использование данной опции при работе в темное время суток. Для включения этой функции воспользуйтесь специальным выключателем на панели управления.

ОБОГРЕВ РУЧЕК.

У моделей ST 660EFP ПРЕМИУМ, ST 660EFPB ПРЕМИУМ ПЛЮС, ST 710EFP ПРЕМИУМ, ST 710EFPB ПРЕМИУМ ПЛЮС присутствует опция – обогрев ручек. Рекомендуется использование данной опции при работе в при пониженных температурах для обеспечения комфорта оператора.
Для включения этой функции воспользуйтесь специальным выключателем на панели управления.

9. ЭКСПЛУАТАЦИЯ СНЕГУБОРОЧНОЙ МАШИНЫ.

Внимание! *Перед началом уборки убедитесь в отсутствии перед снегоуборочной машиной людей и животных. Определите направление и угол выброса снега.*

1. Нажмите рычаг сцепления привода шнека на рукоятке, чтобы задействовать шнек и начать выброс снега.
2. Переместите рычаг регулировки скорости вперед для движения вперед или назад для движения назад.

ВНИМАНИЕ! *Уборка территории осуществляется на 1-2 скоростях, более высокие скорости предназначены для транспортировки. Запрещается изменять скорость во время движения. Переключение скорости во время движения приведет к поломке снегоуборочной машины и снятию с гарантии.*

3. Управляйте рычагом сцепления привода колес правой рукой.
4. Нажимайте на рычаг сцепления привода колес, чтобы начать движение. В зависимости от положения рычага устройство движется вперед или назад.

ОСТАНОВКА РАБОТЫ УСТРОЙСТВА.

ВНИМАНИЕ! *Чтобы остановить устройство в экстренной ситуации, переведите выключатель зажигания в положение «OFF» и отпустите рычаг сцепления привода колес.*

Остановка в штатном режиме осуществляется в следующем порядке:

1. Отпустите рычаг сцепления привода шнека, чтобы отключить шнек и прекратить выброс снега.
2. Переведите кран подачи топлива в положение "Закрыто».
3. Переведите выключатель зажигания в положение «OFF».

РЕКОМЕНДАЦИИ ПО ЭКСПЛУАТАЦИИ.

Всегда запускайте двигатель при максимальных или почти максимальных холостых оборотах.
Всегда адаптируйте скорость движения устройства к текущей ситуации и регулируйте ее с помощью рычага регулировки скорости. Следите за тем, чтобы устройство равномерно отбрасывало снег.
Легче и эффективнее убирать снег сразу после его выпадения.
По возможности всегда отбрасывайте снег по ветру.
На ровных поверхностях, например, на асфальтированных дорожках, регулировкой лыж поднимайте днище снегоуборщика на 5-6 мм от земли.
Если в силу непредвиденных обстоятельств устройство не продвигается вперед, немедленно отпустите рычаг сцепления привода колес и переведите выключатель зажигания в положение "OFF".
Перед осуществлением любых работ по техническому обслуживанию установки отключите двигатель, Дождитесь полной остановки шнека. Проверьте состояние болтов, гаек и винтов – они должны быть тугозатянутыми. Внешне осмотрите машину на предмет наличия повреждений.
Не меняйте установок регулятора хода двигателя.
Регулярно проверяйте приводные ремни и срезные штифты, заменяйте изношенные / поврежденные части.
Регулярно проверяйте органы управления, чтобы убедиться в их нормальном функционировании. При необходимости, отрегулируйте их.
Дайте двигателю остыть, перед тем как поместить снегоуборочную машину в закрытое помещение на хранение.
В целях обеспечения безопасности при работе со снегоуборщиком своевременно заменяйте изношенные или поврежденные детали.
Не храните канистру с топливом вблизи источников возможного возгорания.
Подготавливая к хранению, запустите двигатель снегоуборочной машины на несколько минут, чтобы очистить ее полностью от снега и предотвратить замерзание шнека.
ВНИМАНИЕ! Будьте внимательны при обращении и хранении бензина, он легко воспламеняется.
Не заполняйте топливный бак в то время, как двигатель работает или горячий, а также находясь в закрытом помещении.
Держите снегоуборочную машину вдали от источников возможного возгорания.
Не курите при заправке его топливом.
Храните бензин в предназначенной для этого канистре с плотно закрываемой крышкой.

Важно, чтобы канистра была чистой и не содержала остатков ржавчины или других инородных частиц.
Всегда заполняйте снегоуборочную машину топливом на улице. Используйте воронку во избежание разлива бензина.
Не наполняйте бак бензином полностью - вливайте топливо до уровня 1,3 см от дна заливной горловины, тем самым, оставляя место для последующего расширения топлива.
При помощи ветоши сотрите остатки пролитого топлива перед запуском двигателя.
Использовать не этилированный бензин с октановым числом АИ 92.

10. ТЕХНИЧЕСКОЕ ОБСЛУЖИВАНИЕ (ТО).

Следите за тем, чтобы все гайки, болты и винты были затянуты, чтобы быть уверенным, что устройство находится в безопасном рабочем состоянии. Регулярное техническое обслуживание необходимо для обеспечения безопасности и заявленных эксплуатационных характеристик.
Никогда не храните устройство с топливом в баке в помещении, где на пары бензина могут попасть пламя, искра или подействовать источник нагрева.
Перед размещением на хранение в закрытом помещении дайте двигателю остыть.
Для снижения опасности возгорания очищайте двигатель, глушитель и место хранения топлива от травы, листьев и излишней смазки.
Не оставляйте контейнеры со скошенной травой в помещениях.
В целях безопасности не используйте устройство с изношенными или поврежденными деталями. Такие детали подлежат замене, а не ремонту.
Если необходимо слить топливо из топливного бака, это следует делать на открытом воздухе и при холодном двигателе.

Виды работ и сроки ТО.

Для поддержания высокой эффективности работы двигателя необходимо периодически проверять его техническое состояние и выполнять необходимые регулировки. Периодичность технического обслуживания и виды выполняемых работ приведены в Таблице 1 «Виды работ и сроки технического обслуживания».
Предупреждение! Заглушите двигатель и дайте ему остыть перед тем, как выполнять какие-либо работы по техническому обслуживанию. Несвоевременное техническое обслуживание или не устранение проблемы перед работой, может стать причиной поломки устройства. Выход из строя устройства по этой причине не подлежит гарантийному

ремонту. Всегда выполняйте работы по техническому обслуживанию по графику, указанному в данном Руководстве.

Внимание! *График технического обслуживания (ТО) применим к нормальным рабочим условиям. Если Вы эксплуатируете устройство в экстремальных условиях, таких как: работа при высоких температурах, сильной запыленности, нужно сократить сроки ТО.*

Меры предосторожности:

1. Внимательно изучите данное Руководство. Только после этого приступайте к техническому обслуживанию двигателя.
2. Любые работы по техническому обслуживанию или ремонту осуществляйте только при выключенном двигателе.
3. Прежде чем приступать к обслуживанию, дайте двигателю и выхлопной системе остыть, что бы не получить ожог.
4. В выхлопных газах двигателя содержится ядовитая окись углерода. В месте, где Вы работаете с двигателем, должна быть хорошая вентиляция.

Таблица 1. Виды работ и сроки технического обслуживания.

Устройство, деталь	**Операция**	**Перед включением**	**Первые 25 часов**	**Каждые 50 часов**	**Каждые 6 месяцев или 100 моточасов**	**При повреждении или необходимости**
Устройство	Контрольный осмотр	да				да
Резьбовые соединения	Проверка затяжки	да				да
Картер двигателя	Проверка уровня масла	да				да
	Замена масла	Через первые 5 моточасов	да	да		да
Свеча зажигания двигателя	Чистка			да		да
	Замена				да	да
Шины	Проверка давления	да				
Шнек	Устранение засоров, чистка	да				да
Тросы управления	Проверка	да				
	Регулировка					да

Замена моторного масла в двигателе.

Предупреждение! *Рекомендуется производить замену масла на теплом двигателе. Это позволит более полно слить отработанное масло.*

1. Установите устройство на ровной горизонтальной поверхности.
2. Очистите от загрязнений зону вокруг маслозаливной горловины. Извлеките щуп из горловины и протрите его чистой ветошью.
3. Открутите пробку для слива масла (1 - Рис. 15) и слейте отработанное масло в подготовленную для этого емкость.
4. Закрутите пробку для слива масла.
5. Залейте рекомендованное масло до необходимого уровня.
6. Закрутите крышку-щуп маслозаливной горловины (2 – Рис. 15).

Внимание! *Своевременно производите замену масла в двигателе. Выход из строя двигателя в результате работы на отработавшем свой ресурс масле, не подлежит гарантийному ремонту.*



Рис. 15.
1. Сливное отверстие **2.** Маслозаливная горловина.

Обслуживание свечи зажигания двигателя.

Внимание! *Использование в работе свечи зажигания, которая отличается по своим параметрам от рекомендованной, может привести к поломке двигателя. Двигатель в этом случае не подлежит гарантийному ремонту.*

1. Отсоедините колпачок от свечи зажигания и удалите грязь вокруг свечи.
2. Свечным ключом (входит в комплект) выкрутите свечу зажигания.

Внимание! *Не выкручивайте свечу, если двигатель полностью не остыл, иначе существует опасность повреждения резьбовой части головки цилиндра.*

3. Проверьте свечу зажигания, если электроды изношены или повреждена изоляция, замените ее.

4. Измерьте зазор между электродами свечи зажигания специальным щупом. Зазор должен быть 0,7-0,8 мм. (Рис. 16) При увеличении, или уменьшении требуемого зазора, рекомендуется заменить свечу, т.к. регулировка зазора может привести к изменению качества искрообразования.

5. Закрутите свечу зажигания руками.

6. После установки свечи затяните её свечным ключом.

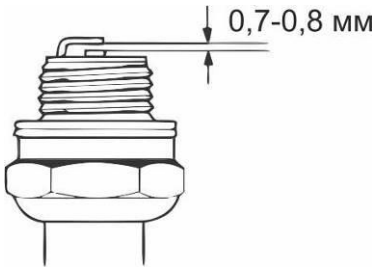

Рис. 16. Свеча зажигания.

ВНИМАНИЕ! *При установке новой свечи зажигания для обеспечения требуемой затяжки, заверните свечу ключом на 1/2 оборота после посадки буртика свечи на уплотнительную шайбу. При установке, бывшей в эксплуатации свечи зажигания, для обеспечения требуемой затяжки заверните свечу ключом на 1/4-1/8 оборота после посадки буртика свечи на уплотнительную шайбу.*

Рекомендуемые свечи зажигания: BP6ES, BPR6ES, F7RTC (или аналоги).

ВНИМАНИЕ! *Свеча зажигания должна быть надежно затянута.*

7. Установите на свечу колпачок.

Замена срезного штифта.

Срезной штифт защищает устройство от повреждений.

Он ломается, если в движущиеся части попадает посторонний предмет.

1. Если срезной штифт сломался, остановите двигатель.
2. Установите новый срезной штифт и новый шплинт (рис. 17).

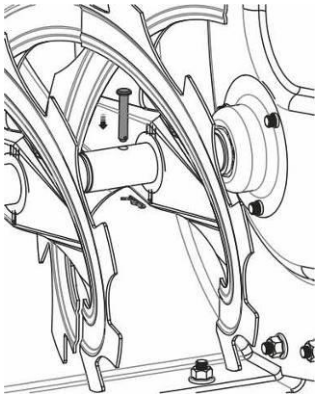

Рис. 17. Замена срезного штифта.

Осмотр колес.

Не допускайте попадания на колеса топлива, масла и химикатов, чтобы не повредить шины.
Держите шины подальше от пней, камней, колеи, острых и других предметов, которые могут повредить их.
Поддерживайте правильное давление в шинах

Очистка ковша.

Не очищайте ковш до выполнения следующих операций:
1.Одновременно отпустите рычаги сцепления привода шнека и привода колес.
2. Подождите 10 секунд, чтобы убедиться, что шнек остановился.
3. Остановите устройство.
4. Удалите засор инструментом для очистки – лопаткой (в комплекте).
ВНИМАНИЕ! *Не помещайте руки в ковш или внутрь желоба выхлопа.*

Очистка устройства.

Протирайте пластмассовые детали чистой и сухой тканью.
Не используйте для очистки устройства мойку высокого давления.
Не смывайте воду непосредственно на двигатель.
Для удаления листьев, травы и грязи используйте щетку.

11. ПОИСК И УСТРАНЕНИЕ НЕИСПРАВНОСТЕЙ.

Возможная причина	Метод устранения
Двигатель не запускается	
Выключатель зажигания в положении OFF (Выкл)	Установите выключатель зажигания в положение ON (Вкл.)
Пустой топливный бак	Наполните бензином топливный бак
Некачественное топливо	Замените топливо
Не поступает топливо в карбюратор	Откройте топливный кран и нажмите на праймер 3 раза
Не подключен провод свечи зажигания	Подключите провод к свече зажигания
Неисправна свеча зажигания	Замените свечу зажигания
Открыта воздушная заслонка карбюратора.	Закройте воздушную заслонку карбюратора.
Отсутствует подключение к сети 220 В (для моделей электростартером)	Проверьте подключение к сети 220 В
Двигатель останавливается	
В топливном баке закончился бензин	Наполните бензином топливный бак
Неисправна свеча зажигания	Замените свечу зажигания
Засорился топливный фильтр	Замените топливный фильтр
Неправильная работа карбюратора	Отрегулируйте или замените карбюратор.
Двигатель не развивает мощности или работает нестабильно	
Закрыта воздушная заслонка	Откройте воздушную заслонку
Отошел провод свечи зажигания	Подключите провод к свече зажигания
Машина выбрасывает слишком много снега	Уменьшите скорость движения
Крышка топливного бака покрыта льдом или снегом	Удалите лед или снег
Неправильная длина приводного тросика	Отрегулируйте длину тросика
Приводной ремень шнека растянут	Замените приводной ремень
Неправильная работа карбюратора	Отрегулируйте или замените карбюратор.
Засорился топливный фильтр	Замените топливный фильтр
Износились поршневые кольца	Замените поршневые кольца
Чрезмерная вибрация	
Некоторые детали ослаблены или повреждены.	Затяните ослабленные элементы. Замените поврежденные.детали.
Потеря мощности привода колес / колеса не вращаются	
Ремень проскальзывает	Отрегулируйте трос
Ремень изношен	Замените ремень
Ремень сошел со шкива	Установите ремень на место
Снижение интенсивности выброса снега	
Засорился желоб выброса снега	Очистите желоб выброса
Сломан срезной штифт	Замените срезной штифт
Между деталями привода скопилось много снега и льда	Удалите снег и лед между деталями привода
Ремень изношен	Замените ремень

Не отрегулирован трос	Отрегулируйте трос
Не включается фара (у моделей с фарой)	
Двигатель не работает	Запустите двигатель
Ослабли контакты проводов	Проверьте контакты соединит. проводов
Перегорел светодиод	Замените светодиодный модуль освещения. Отдельно светодиоды замене не подлежат
Не включается обогрев ручек (у моделей с опцией обогрева ручек)	
Двигатель не работает	Запустите двигатель
Ослабли контакты проводов	Проверьте контакты соедините проводов

ВНИМАНИЕ! *Если не удалось устранить неисправность своими силами или возникли другие неисправности, обратитесь в авторизованный сервисный центр.*

12. ХРАНЕНИЕ, ТРАНСПОРТИРОВКА И УТИЛИЗАЦИЯ.

ХРАНЕНИЕ.

Снегоуборочную машину необходимо хранить в сухом, не запыленном помещении, защищенном от атмосферных осадков.
Наличие в воздухе паров кислот, щелочей не допускается.
Устройство во время хранения должно быть недоступно для детей.
Если предполагается, что устройство не будет эксплуатироваться длительное время, то требуется выполнить мероприятия по консервации.
1. Установите топливный рычаг в положение Off (Выкл).
2. Слейте топливо из топливного бака и карбюратора.
Внимание! *Бензин портится во время хранения. Старое топливо оставляет смолистые отложения, которые загрязняют топливную систему и могут быть причиной выхода двигателя из строя. Гарантия не распространяется на повреждения топливной системы или двигателя, вызванные пренебрежительной подготовкой к хранению.*
3. При необходимости замените масло в двигателе.
4. Снимите колпачок свечи зажигания. Извлеките свечу зажигания и залейте в цилиндр двигателя примерно 5-10 мл чистого моторного масла. Затем поставьте свечу зажигания на место, но не устанавливайте колпачок свечи зажигания. Несколько раз плавно потяните за шнур стартера для того, чтобы масло распределилось по цилиндру. Плавно потяните за ручку стартера до возникновения сопротивления. Отпустите ручку стартера. Теперь впускной и выпускной клапаны двигателя закрыты, и цилиндр защищен от коррозии.
5. Затяните свечу зажигания свечным ключом и установите колпачок свечи зажигания.
6. Очистите ребра цилиндра от загрязнений, обработайте все поврежденные места, и покройте участки, которые могут заржаветь,

тонким слоем масла. Смажьте рычаги управления при необходимости универсальной смазкой.
7. Накройте снегоуборочную машину плотным материалом, который надежно защитит его от пыли.

ТРАНСПОРТИРОВКА.

Снегоуборочную машину можно транспортировать любым видом закрытого транспорта в упаковке производителя или без нее с сохранением изделия от механических повреждений, атмосферных осадков, воздействия химически активных веществ. Наличие в воздухе паров кислот, щелочей и других агрессивных примесей не допускается.
Перед транспортировкой устройства убедитесь в том, что его двигатель остыл. Слейте масло из картера двигателя, а также топливо из топливного бака и поплавковой камеры карбюратора. Установите топливный рычаг в положение Off (Выкл).
При транспортировке устройства с установленным двигателем, необходимо зафиксировать устройство в горизонтальной плоскости таким образом, чтобы исключить наклон двигателя в любую сторону более чем на 15º.
Перемещение устройства с одного рабочего места на другое производится с помощью рабочих рукояток и колес.
Внимание! *Запрещается транспортировка устройства на боку.*

УТИЛИЗАЦИЯ.

Помните о необходимости охраны окружающей среды и экологии. Прежде чем слить какие-либо жидкости, выясните правильный способ их утилизации. Соблюдайте правила охраны окружающей среды при утилизации моторного масла, топлива, фильтров, аккумуляторных батарей.
По окончании срока службы утилизация устройства должна производиться в соответствии с нормами, действующими в стране, где эксплуатируется устройство.

13. ГАРАНТИЙНЫЕ ОБЯЗАТЕЛЬСТВА.

ВНИМАНИЕ! *До начала эксплуатации устройства, требуется провести подготовку снегоуборочной машины к работе (в том числе первый запуск двигателя) согласно Руководству по эксплуатации. В ином случае гарантия не будет иметь силы.*
1. Данная гарантия распространяется **на бензиновые снегоуборщики «HARD WORKER» модели ST 660, ST 660E, ST 660EF, ST 660EFP ПРЕМИУМ, ST 660EFPB ПРЕМИУМ ПЛЮС, ST 710, ST 710E, ST 710EF, ST 710EFP ПРЕМИУМ, ST 710EFPB ПРЕМИУМ ПЛЮС.**

2. Гарантийный срок эксплуатации составляет **12 месяцев** со дня продажи розничной сети. При отсутствии даты продажи, срок исчисляется с даты изготовления или с даты отгрузки от поставщика.
3. Претензии по качеству изделия принимаются только при условии, что обнаруженные недостатки и рекламация заявлены в течение гарантийного срока, установленного на изделие.
4. Предметом гарантии не является неполная комплектация, которая могла быть обнаружена при продаже оборудования. Претензии от третьих лиц не принимаются.
5. Для гарантийного обслуживания изделие предоставляется в сервисный центр в полной комплектации и в чистом виде.
При несоблюдении этих требований сервисный центр имеет право отказать вам в гарантийном обслуживании.
6. В течение гарантийного срока рекомендуется проходить технический осмотр.
7. Гарантийное обслуживание не распространяется:
- на устройство, работавшее с нарушением инструкции по эксплуатации, в том числе, если использовались не рекомендованные производителем расходные материалы (масла, свечи),
- на устройство с повреждениями, которые вызваны причинами, такими как: использование топлива, несоответствующего государственным стандартам качества, использование масла и топлива ненадлежащего качества;
- на устройство, подвергшееся самостоятельному ремонту или разборке,
- на устройство, которое вышло из строя в результате износа из-за интенсивного использования (длительная работа без перерыва на максимальных оборотах), которые привели к тепловым задирам в цилиндро-поршневой группе;
- на устройство с задирами в цилиндро-поршневой группе, появившимися вследствие его длительной работы на холостом ходу;
- на устройство, которое в течение гарантийного срока выработало полностью моторесурс;
- на устройство с повреждениями, возникшими вследствие эксплуатации с неустраненными перед работой неисправностями и/или самостоятельно произведенными конструктивными изменениями.
- на устройство с повреждениями, возникшими вследствие технического обслуживания, ремонта лицами или организациями, не имеющими соответствующих полномочий, а также использования при ремонте и техническом обслуживании неоригинальных запасных частей.

- на устройство, имеющее повреждения и дефекты, вызванные внешними механическими, термическими, химическими воздействиями, небрежным обращением, стихийными бедствиями.
- на устройство, имеющее повреждения, вызванные попаданием внутрь устройства, а также в рабочие органы устройства, посторонних предметов, жидкостей.
- на детали и узлы: колёса и их составляющие, детали и узлы ходовой части, шестерни, цепи, тросы, детали сцепления, фрикционные колеса (кольца), приводные ремни, шнеки, накладки шнеков, крыльчатки выброса, лампы накаливания, светодиодные элементы освещения, выключатели, фильтры, защитные устройства, в том числе срезные болты, штифты и пальцы.

8. Приобретая данный товар, Покупатель признал, что товар соответствует конкретным целям, для которых он покупается, а также соответствует стандартным требованиям, предъявляемым к товару такого рода и пригоден для использования по назначению. Товар получен в исправном состоянии, в полной комплектации. На момент продажи видимых повреждений не обнаружено.

9. При покупке изделия в розничном магазине требуйте проверки его комплектации в вашем присутствии, наличия инструкции на русском языке, правильного заполнения гарантийного талона и проведения инструктажа по работе с изделием. Без предъявления данного талона или при неправильном заполнении претензии на качество не принимаются и гарантийный ремонт не производит.

Сервис:

ООО «ПАРТНЕР», 443022, Самарская область, г. Самара, проспект Кирова, 24, корпус 3, +7 (846) 211-04-27 доб. 2, servis@stinmarket.ru

Изготовлено по заказу и под контролем:

ООО “СТИН+”, 443022, г. Самара, пр. Кирова, д.24, корпус 41, этаж 2, комната 2,

на предприятии:

CHONGQING SENCI WUGU AGRICULTURAL MACHINERY IMPORT&EXPORT CO.,LTD

Адрес: NO.8,LONGFEI ROAD,DONGCHENG STREET,TONGLIANG TOWN,CHONGQING,CHINA.

ГАРАНТИЙНЫЙ ТАЛОН.

ВНИМАНИЕ! Талон является действительным при условии заполнения всех полей и наличии печати продавца.

Модель и краткое наименование изделия

_____

Серийный номер (при наличии на устройстве)

_____

Название фирмы-покупателя/ ФИО покупателя (для частных лиц)

_____

Название фирмы-продавца_____

Дата продажи_____

Инструкцию по эксплуатации на русском языке получил. С правилами эксплуатации и условиями гарантии ознакомлен. Продукция получена мною в полной комплектации. Претензий к внешнему виду не имею.

_____
(Ф.И.О. подпись покупателя)